Разжимные пневматические валы DX

Разжимные пневматические валы DX поставляются со следующими характеристиками:
1. Стальные или алюминиевые со сплошными кулачками (листели) диаметром от 25 мм (1”) до 300 мм (12”).
2. Анодирование (черное 50 Hrc, твердость по шкале С Роквелла) для многолетней защиты*
3. Закаленные цапфы (55/60 Hrc) сталь 39 NiCrMo3, на заказ (без дополнительной стоимости)
4. 6-ти сегментный профиль **
5. Изготовление в течение пяти рабочих недель*.
* для валов 69 мм, 74 мм (3”) и 148 мм (6”), ** для валов 69/75 мм.

Разжимные пневматические валы DX изготовлены из алюминия с прессованным профилем, и опционально из стали или ERGAL, специального алюминиевого сплава который позволяет увеличить примерно на 30% грузоподъемность вала без увеличения веса.

Стандартная версия валов поставляется с кулачками из вулканизированной резины (твердость резины: 80Sh±5, по Шору), но на заказ доступны другие типы кулачков (см. стр. 2).
Цапфы могут быть изготовлены по чертежам заказчика. Однако, стандартные модели поставляются с цапфами сцепляемыми с нашими зажимами безопасности для легкой фиксации.
Эти цапфы квадратные или ячеистые.

Технические характеристики			
диаметр разжимного вала [мм]	69	74,2	148
внутренний диаметр втулки [мм]	70	3"=76,2	150 е 6"=152,4
количество кулачков[№]	6	5	12
макс. длина разжима	T-100 (3)	T-100 (3)	T-100 (3)
макс. диаметр разжима [мм]	75	81	155
средний вес корпуса [кг/м] (0)	5,6	7,5	10,6
средний вес корпуса [кг/м] (1)	22	27,5	64
средний вес цапф [кг] (2)	1,9	1,9	7,4
передача крутящего момента [кг/м]	61	65	220
макс. давление воздуха [bar]	6	6	6

(0) вес алюминиевого/ ERGAL вала без цапф.
(1) вес стального вала без цапф.
(2) вес неподвижных частей (цапф, фланца, болтов и т.д.).
(3) T = корпус разжимного вала.

Самоцентрующиеся разжимные валы CX (CENTRIMAX)

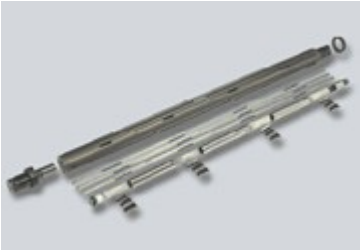

Разжимные валы CX не только обладают характеристиками валов DX, они также характеризуются пневмомеханическим контролем, допуская идеальную центровку рулона. Это решение необходимо в тех случаях, когда рулон должен быть размотан или намотан идеально концентрично, во избежание внешнего воздействия на материал.
По этой причине само центрующийся вал используется для работы с алюминием или другими материалами толщиной несколько микрон.

Благодаря улучшенной конструкции, мы также производим эти валы по очень конкурентоспособной цене.

Комбинированная система Centrimax

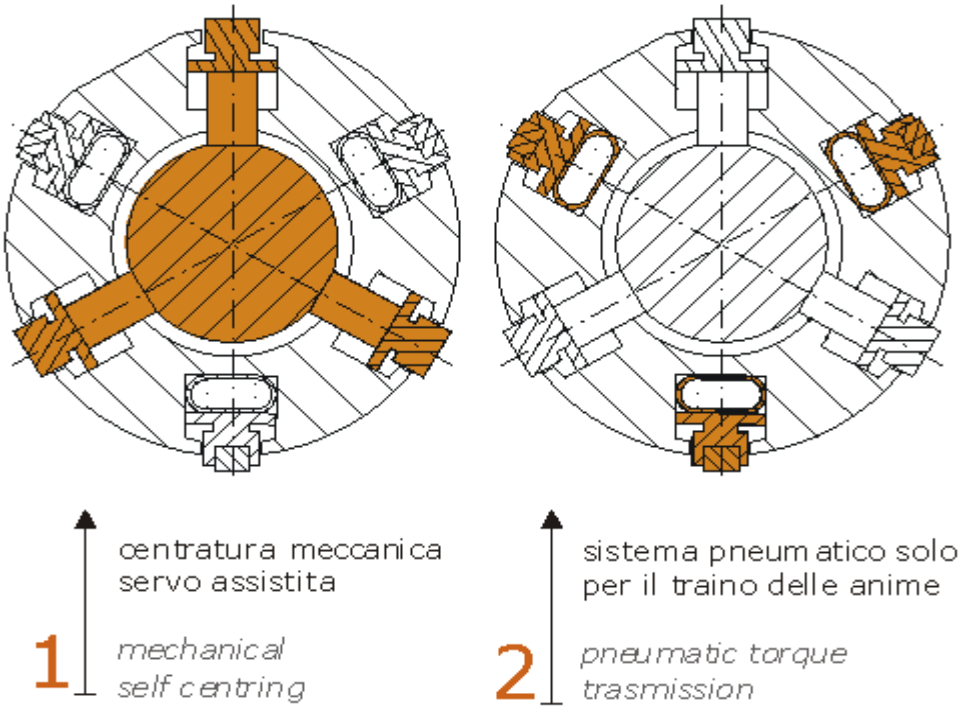

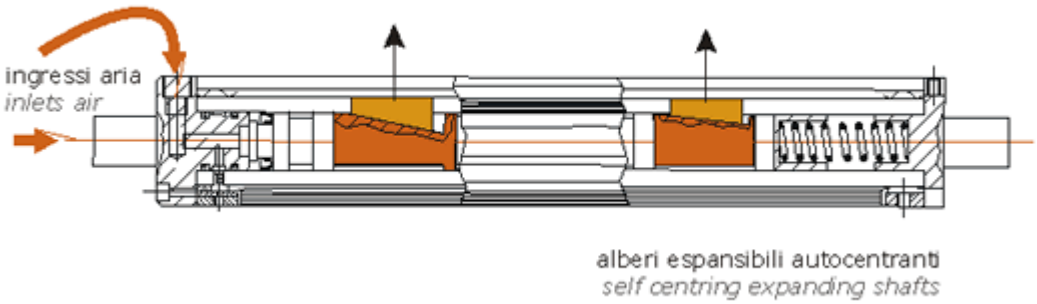

Запчасти для диаметров 69-74-148

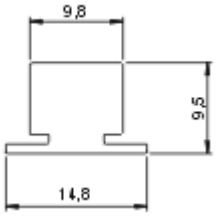

АЛЮМИНИЕВЫЙ КУЛАЧОК СХ
арт. 02P68014

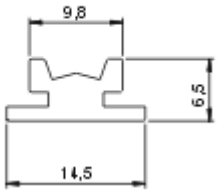

АЛЮМИНИЕВЫЙ КУЛАЧОК
арт. 02P68013

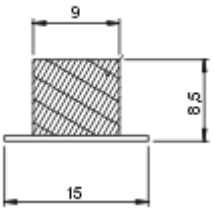

КУЛАЧОК ИЗ ВУЛКАН. РЕЗИНЫ
арт. 50186004

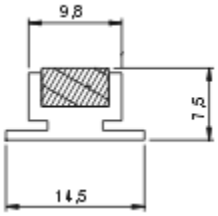

КУЛАЧОК РЕЗИНА/АЛЮМИНИЙ
арт. 50186002

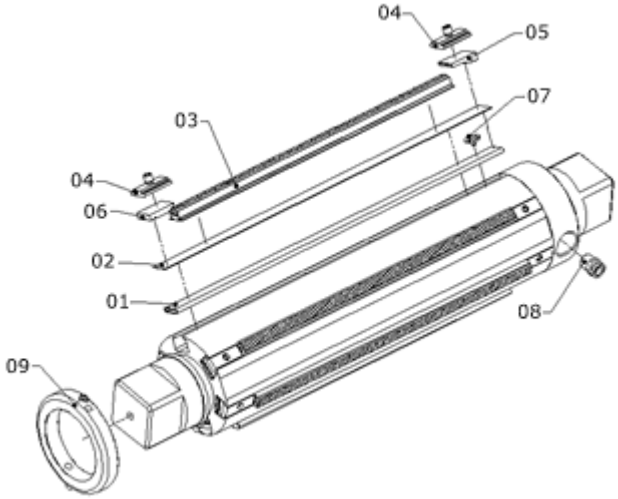

Адаптеры втулок с кулачками и резиновым полотном

Пневматические адаптеры с кулачками-полосками могут быть изготовлены на заказ, начиная с диаметра 3”.

Стандартные версии предлагаются размером 3” и 6”.

Пневматические адаптеры с резиновым полотном доступны в версиях от 3” до 12”.

Адаптеры – Механические размеры и технические характеристики

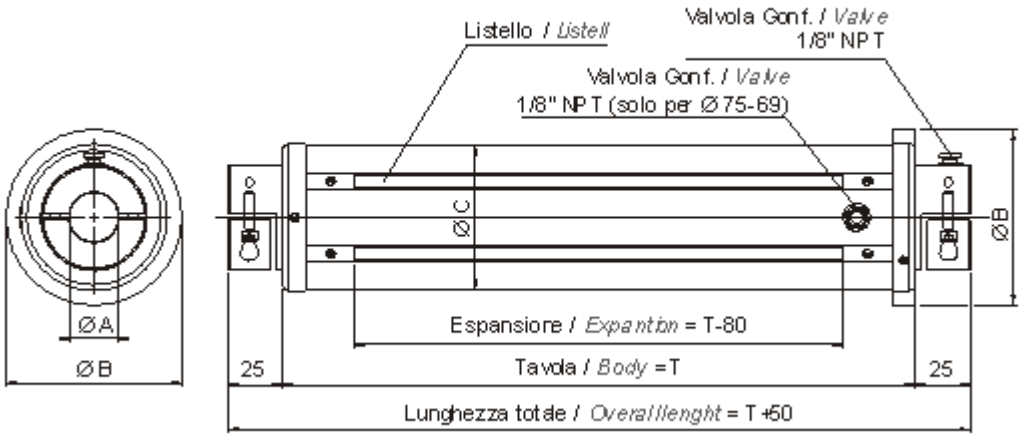

ВТУЛКА	A	B	C	КОЛ-ВО КУЛАЧКОВ	РАЗЖАТИЕ
70	25	80	69	6	75
76,2 (3")	25	80	74	6	80
100 (4")	70	108	98	6	104
120 (5")	70	130	123	6	129
150 (6")	80	155	148	12	154